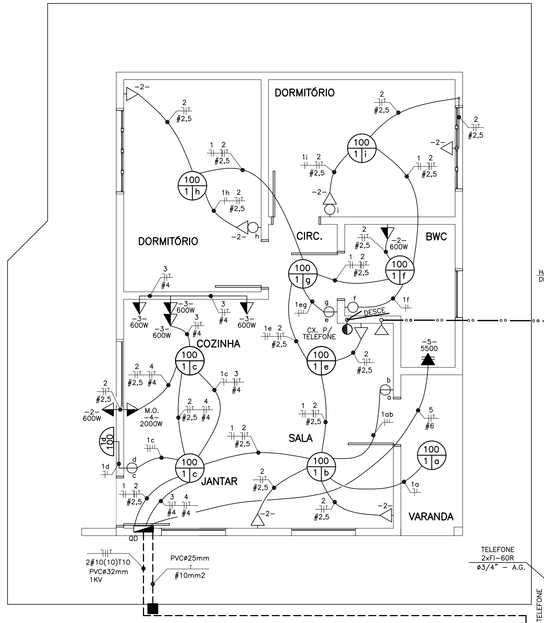

PLANTA DE DISTRIBUIÇÃO
ESCALA 1:50

OBS.: TODOS OS MATERIAIS E DISPOSITIVOS UTILIZADOS NESTA INSTALAÇÃO DEVEM SER CERTIFICADOS PELO INMETRO.
OS CONDUTORES NÃO ESPECIFICADOS SERÃO DE 1,5mm².
OS ELETRODUTOS NÃO ESPECIFICADOS SERÃO DE ø20mm.

——— ELETRODUTO FLEXÍVEL CORRUGADO
—··—··— ELETRODUTO P/ TELEFONE ø25mm

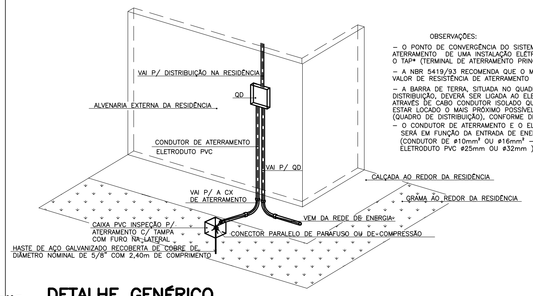

OBSERVAÇÕES:
– O PONTO DE CONVERGÊNCIA DO SISTEMA DE ATERRAMENTO DE UMA INSTALAÇÃO ELÉTRICA É O TAP* (TERMINAL DE ATERRAMENTO PRINCIPAL).
– A NBR 5419/93 RECOMENDA QUE O MÁXIMO VALOR DE RESISTÊNCIA DE ATERRAMENTO É DE 10Ω.
– A BARRA DE TERRA, SITUADA NO QUADRO DE DISTRIBUIÇÃO, DEVERÁ SER LIGADA AO ELETRODO ATRAVÉS DE CABO CONDUTOR ISOLADO QUE DEVERÁ ESTAR LOCADO O MAIS PRÓXIMO POSSÍVEL DO QD (QUADRO DE DISTRIBUIÇÃO), CONFORME DETALHE.
– O CONDUTOR DE ATERRAMENTO E O ELETRODUTO SERÃ EM FUNÇÃO DA ENTRADA DE ENERGIA (CONDUTOR DE ø10mm² OU ø16mm² – ELETRODUTO PVC ø25mm OU ø32mm)

DETALHE GENÉRICO ATERRAMENTO
S/ ESCALA

QUADRO DE CARGAS							
CIRCUITO	LÂMPADAS	TOMADAS				POTÊNCIA	DISJUNTOR
	100	100	600	2000	5500	WATTS	AMPERES
1	10	–	–	–	–	1000	15
2	–	7	2	–	–	1900	20
3	–	–	4	–	–	2400	25
4	–	–	–	1	–	2000	20
5	–	–	–	–	1	5500	30 BIFÁSICO
TOTAIS	1000	700	3600	2000	5500	12800	50A BIFÁSICO

DIAGRAMA UNIFILAR
QUADRO DE DISTRIBUIÇÃO

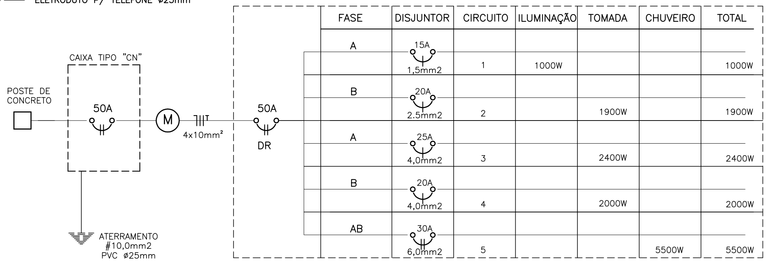

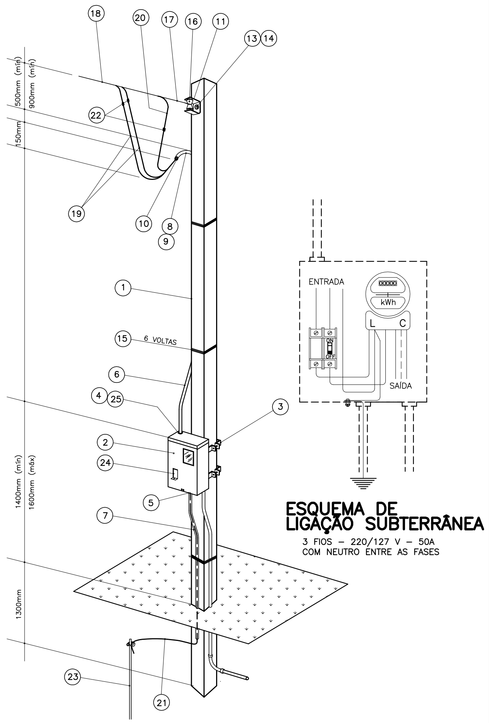

ESQUEMA DE LIGAÇÃO SUBTERRÂNEA
3 FIOS – 220/127 V – 50A
COM NEUTRO ENTRE AS FASES

ENTRADA DE SERVIÇO – SAÍDA SUBTERRÂNEA
ESCALA 1:25

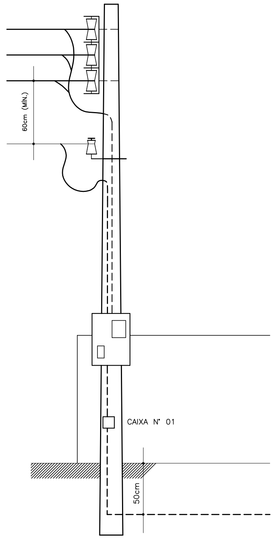

ENTRADA DE SERVIÇO/TELEFONE
SEM ESCALA

ITEM	ESPECIFICAÇÕES (PADRÃO MEDIÇÃO EM POSTE)	ITEM	ESPECIFICAÇÕES (PADRÃO MEDIÇÃO EM POSTE)
1	POSTE DE CONCRETO ARMADO (CARGA A 0,20m DO TOPO–daN 75) – 7,20m	16	ISOLADOR TIPO ROLDANA
2	CAIXA PARA MEDIÇÃO TIPO "CN" (MEDIDOR BIFÁSICO) 450x350x200mm	17	ALÇA PRÉ–FORMADA DE SERVIÇO
3	CINTA DE AÇO GALVANIZADO	18	CONDUTOR TIPO MULTIPLEXADO, ISOLAMENTO 600V, #16mm2, 6AWG, ALUMÍNIO.
4	BUCHA E CONTRA–BUCHA PARA ELETRODUTO	19/20	CONDUTOR DE COBRE ISOLADO #10mm2, PVC 70°, 750V
5	BUCHA E CONTRA–BUCHA P/ELETRODUTO ø INTERNO MÍNIMO=16mm	21	CONDUTOR DE ATERRAMENTO #10mm2 NU
6	ELETRODUTO DE PVC RÍGIDO ø25mm NOMINAL	22	CONECTOR PARALELO DE PARAFUSO OU DE COMPRESSÃO
7	ELETRODUTO DE PVC RÍGIDO ø INTERNO MÍNIMO 16mm	23	ATERRAMENTO CONF. NTC – BARRA COPPERWELDD DE COBRE 3000mmXø15mm
8	LUVA DE EMENDA PARA ELETRODUTO	24	DISJUNTOR TERMOMAGNÉTICO BIFÁSICO COM CORRENTE NOMINAL DE 50A
9	CURVA 135° PARA ELETRODUTO	25	MASSA DE CALAFETAR
10	BUCHA OU OUTRO DISPOSITIVO ADEQUADO		
11	ARMAÇÃO SECUNDÁRIA DE 01 ESTRIBO		
12	ARMAÇÃO SECUNDÁRIA DE 03 ESTRIBOS (SAÍDA AÉREA)		
13	PARAFUSO DE AÇO GALVANIZADO ø16mm COM CABEÇA E PORCA QUADRADAS		
14	ARRUELA QUADRADA DE AÇO GALVANIZADO		
15	ARAME DE AÇO GALVANIZADO, BITOLA 14BWG		

SIMB.	ESPECIFICAÇÕES
	CONDUTOR FASE, NEUTRO, RETORNO E TERRA
	PONTO DE LUZ NO TETO
	INTERRUPTOR 1 SEÇÃO h=1,00m CAIXA 2"x4"
	INTERRUPTOR DUPLO h=1,00m CAIXA 2"x4"
	INTERRUPTOR DE 3 SEÇOES h=1,00m CAIXA 2"x4"
	ARANDELA, h=2,20m, CAIXA 2"X4"
	TOMADA DE CORRENTE MONOFÁSICA h=0,40m CAIXA 2"X4"
	TOMADA DE CORRENTE MONOFÁSICA h=1,00m CAIXA 2"X4"
CH	PONTO DE CHUVEIRO ELÉTRICO h=2,20m
	TOMADA CONJUGADA C/ INTERRRUPTOR MONOFÁSICA h=1,00m CX. 2"X4"
	CONDUTOR DE COBRE, 1,5mm², 2,5mm², 4,0mm², 6,0mm² – 750V / 10,0mm² – 1kV
	ELETRODUTO PVC FLEXÍVEL CORRUGADO 20mm
QD	QUADRO DE DISTRIBUIÇÃO PARA 08 DISJUNTORES
	DISJUNTOR TERMOMAGNÉTICO MONOPOLAR 15A/20A/25A
	DISJUNTOR TERMOMAGNÉTICO BIPOLAR 30A/50A
DR	DISJUNTOR DR BIPOLAR 50A
SIMB.	**ESPECIFICAÇÕES (TELEFONE E TELEVISÃO)**
	PONTO PARA TELEFONE, h=0,40m, CAIXA 4"x4"
	ELETRODUTO PVC RÍGIDO, ø25mm
	CAIXA DE PVC PASSAGEM (ENTRADA DE SERVIÇO) 40X40cm COM TAMPA E FURO NAS LATERAIS
	ANTENA PARA TELEVISÃO, h=0,40m, CAIXA 4"x4"
	CAIXA DE PVC DE INSPEÇÃO PARA ATERRAMENTO COM TAMPA E FURO NA LATERAL

USO EXCLUSIVO DA PREFEITURA

TÉCNICO DO MUNICÍPIO

PREFEITO DO MUNICÍPIO

USO EXCLUSIVO DA COHAPAR

REVISÕES

REV	DATA	DESCRIÇÃO	AUTOR
R00	2015	EMISSÃO INICIAL	MTK / DVIE
R01	20/01/2015	Revisão geral de acordo com reunião na caixa em 15/01/15, pauta constante no NO OFÍCIO	
		N°.0013/2015/GIHAB/CT E ADEQUAÇÃO E INCLUSÃO DE TOMADAS ADEQUAÇÃO DA NUMERAÇÃO	
		DE QUANTIDADE DE NÚMERO DE PRANCHAS DO PROJETO.	R.RUY / DVIE
R03	03/03/2015	ALTERAÇÃO DO TIPO DE ELETRODUTO.	MTK / DVIE
R04	15/04/2015	ADEQ. CONF. SOLICITAÇÃO DO OFÍCIO N° 0897/2015/GIHAB/CV ENCAM. GIHAB/CT NO DIA 14/04/2015.	MTK / DVIE
R05	12/05/2015	ADEQ. CONF. SOLICITAÇÃO DO OFÍCIO N° 273/2015/GIHAB/CT ENCAM. GIHAB/CT NO DIA 08/05/2015.	MTK / DVIE
R06	04/04/2016	ALT. DO NÚMERO DE REVISÃO, DEVIDO A ALTERAÇÕES DO PROJ, ARQ. DE 28/03/16.	MTK / DVIE
R07	17/03/2017	REVISÃO GLOBAL DO PROJETO, INCLUSÃO DE TOMADA DE USO ESPECÍFICO NA COZINHA	MTK / DVIE
R08	09/05/2017	Alteração da espessura das paredes (de 13 para 14cm).	EM/DVIE

g:\dvie\dvpo\projetos 2017\fgts-r8-mbp 38_43_49pd_50\mbp 49 pd não utilizar - nova 47pd\ele_fgts_mbp_49pd_r08.dwg

USO EXCLUSIVO DA COHAPAR

RESPONSÁVEL TÉCNICO:

CONTROLE DE CÓPIAS

COHAPAR

COHAPAR
Companhia de Habitação do Paraná

PRANCHA: ELE 01 01
REVISÃO: R 08

MBP 49 PD
49,00m²
APOIO À PRODUÇÃO

MORAR BEM PARANÁ

autor projeto: DVIE
autor desenho: DVIE
escala: INDICADAS
data de criação: 2014
nome do arquivo: ELE_FGTS_MBP_49PD_R08.dwg
HISTÓRICO: SALVO EM: 11/07/2017; IMPRESSO EM: 13/07/2017; SALVO POR: DVIE/DVIO

PROJETO ELÉTRICO/TELEFÔN.
QD., QC. E DIAGRAMA UNIFILAR
ENTR. DE SERVIÇO- LIG. AÉREA